Doosan Infracore
Gabelstapler

4-Rad Elektrogabelstapler

2,200kg bis 3,500kg Tragkraft

PRO 5 SERIES

ac technology

B22X
B25X
B30X
B35X

NEUES DESIGN

PRODUCTIVITY COMES STANDARD

NEUE ELEKTRO - GABELSTAPLER SERIE

Doosan hat beschlossen, eine neue Baureihe elektrisch angetriebener Gegengewichtsstapler B22 - B35X-5, mit einer Tragkraft von 2200 - 3500 Kg herauszubringen. Dies wird gemacht um eine hohe Produktivität und einen größeren Fahrerkomfort für die breiten Kundenanforderungen liefern zu können.

Die Steigerung von Produktivität, Zuverlässigkeit, Fahrkomfort und Wartungsfreundlichkeit sind das Ergebnis.

- Fahr/-Hubgeschwindigkeit wurden enorm gesteigert.
- Geringerer Energieverbrauch steigert die Leistungsfähigkeit und erhöht die Lebensdauer der Batterie.
- Annährend gleiche Geschwindigkeit, unabhängig davon ob der Stapler beladen oder unbeladen ist.
- Einfache Programmierung für jeden Einsatz, für optimale Produktivität bei geringstem Energieverbrauch.
- Bequemes Arbeiten unabhängig vom Einsatzbereich durch einen für den Fahrer optimal ausgelegten Fahrerplatz.
- Durch intelligente neuartige Komponenten, wie ein neuer Fahrtrichtungsschalter und ein neuer Hydraulikschalter werden die Wartungskosten reduziert. Die Produktivität wird gesteigert.

Diese neue Generation soll stark, sicher, stabil bei schickem Design. Die Pro 5-Serie hat alle Vorteile der AC Technologie, wie beim Antrieb, der Hydraulik und dem Lenksystem.
Die AC- Technologie ist in der industriellen Anwendungen weit verbreitet, um die Anforderungen einer hohen Antriebsleistung zu erfüllen.

DOOSAN INFRACORE....
IHR ZUVERLÄSSIGER PARTNER

PRODUCTIVITY COMES STANDARD

Productivity Comes Standard

Das AC-Motorsystem beinhaltet sehr viele Vorteile für den Kunden und den Fahrer:
- praktisch wartungsfrei
- hohe Geschwindigkeit und Leistung
- geringerer Energieverbrauch, durch verschiedene Fahrmodi

DOOSAN ACT (Aktives Kontrollsystem)

Dieses innovative System beinhaltet wichtige Vorteile:

- Aktive Temperaturüberwachung: Das System schaltet bei Überhitzung das Gerät ab um Schäden zu vermeiden.
- Aktive Leistungsüberwachung: Änderungsmöglichkeiten für die Leistungskriterien während des Arbeitseinsatzes.
- Aktive Energieüberwachung: durch permante Überwachung der Energieversorgung kann die Batterieleistung bis zu 80 % verlängert werden.
- Aktive Komfortüberwachung: Die permanente Überwachung der wichtigsten Parameter bietet dem Fahrer einen besseren Komfort und optimale Kontrolle.

Leistungseinstellung durch den Fahrer

Der Fahrer hat die Möglichkeit für jeden Einsatz die richtige Einstellung vorzunehmen

- H-Mode (hohe Leistung)
- S-Mode (normale leistung)
- E-Mode (Sparmodus)
- Kriechgang (reduzierte Fahrgeschwindigkeit)

Längere Arbeitseinsätze durch geringeren Energieverbrauch

Programmierbare Funktionen für optimale Leistung, mit minimalem Energieverbrauch

ITC (Kontrolleinheit)

Das Gehirn der Pro5 Serie ist unsere Kontrolleinheit, bestehend aus einer Elektronikkarte und voneinader unabhängige Power Module. Mit direkten Verbindungen zu den Fahrmotoren und dem Pumpenmotor überwacht diese Kontrolleinheit folgende Funktionen:

- Beschleunigung / Abbremsen durch das Beschleunigungspedal
- Kompletter Schutz gegen offene Leitungen oder Kurzschluss
- Kontinuierliche Temperaturüberprüfung (Steuerung / Motor)

DRIVE DOOSAN !

FAHRERFREUNDLICHES DESIGN

PRODUCTIVITY COMES STANDARD

EIN BEQUEM SITZENDER FAHRER STEIGERT DIE PRODUKTIVITÄT

Mit dieser Neuentwicklung erfüllt Doosan die Marktanforderungen nach besserer Ausstattung, mehr Leistung und höherem Bedienkomfort. Eine Steigerung von Produktivität, Zuverlässigkeit, Fahrkomfort und Wartungsfreundlichkeit.

Highlights für den Fahrer:

- **Intelligente Instrumente und Steuereinheit**
  Die Kombination aus LED und LCD im Instrumenten - Display, versorgt den Fahrer mit allen wichtigen Informationen und gibt ihm die Möglichkeit, die Fahreinstellungen selbst zu verändern.

- **Geräumiger Fahrerplatz**
  Der Fußraum ist frei von störenden Bauteilen und das Bodenblech ist mit einer rutschfesten Fußmatte belegt.

- **Freisichtfahrerschutzdach**
  Schützt den Fahrer vor herabfallenden Teilen einerseits und bietet andererseits durch neu verlegte Hydraulikschläuche optimale Sicht nach vorne.

- **Deluxe Sitz mit OSS (Operating Sensing System)**
  Ein neuer komfortabler Sitz mit OSS. Der Sitz ist individuell für jeden Fahrer in Größe und Gewicht Optimal für längere Einsätze.

- **Lenkwinkelsensor**
  Der Sensor gibt dem Fahrer den Lenkeinschlag an, den er im Display ablesen kann. Der Fahrer kann ebenfalls die Geschwindigkeit der Fahrmotoren im Display ablesen.

- **Finger Tip Hydraulisteuerventil**
  Es bietet dem Fahrer eine einfachere und bequemere Bedienung. Das Finger Tip wird, wie die Hub und Neigefunktion, abgeschaltet, sobald der Fahrer den Stapler verläßt.

DRIVE DOOSAN !

DESIGNED FÜR HÄRTESTE EINSÄTZE OHNE EINBUSSE DER HALTBARKEIT.

PRODUCTIVITY COMES STANDARD

ROBUST, ZUVERLÄSSIG UND WARTUNGSFREUNDLICH

Von den Doosan Ingenieuren nach den neuesten Standards entwickelt. Hohes Leistungsniveau und Zuverlässigkeit sowie ausgezeichnete Wartungsfreundlichkeit werden durch die in der Praxis erprobten Komponenten und Systeme gewährleistet.

- **Wartungsfreier Elektromotor**
  Unsere innovative AC Technologie in Fahr- und Hydraulikmotor arbeitet ohne Kohlebürsten, dadurch verringern sich die Wartungs- und Arbeitskosten.

- **Diagnosesystem**
  Der Controller sammelt die Daten des normalen Arbeitseinsatzes und auf der anderen Seite eventuelle Fehlermeldungen. Dadurch ist es möglich, Probleme schnell und einfach zu erkennen und zu beheben.

- **Ölgekühlte Lamellenbremse**
  Diese Bremse zeichnet sich durch ihre hohe Standfestigkeit bei Arbeiten auf Rampen und an Gefällstrecken und durch die absolute Unempfindlichkeit bei Einsätzen in staubiger und feuchter Umgebung aus.

- **Robuste und widerstandfähige zweifache Antriebsachse**
  Doosan hat für die neue B22/25/30/35X-5 Serie eine neue zweifache Antriebsachse einwickelt, die durch den integrierten Fahrcontroller überwacht wird. Die Leistung und das Drehmoment werden lautlos auf die Achsen übertragen. Die zweifache Antriebsachse beinhaltet die ölgekühlte Lamellenbremse.

INTELLIGENTES MULTIFUNKTIONSDISPLAY

Die Kombination aus LED Display und 7-Digit Grafik LCD Display versorgt Sie übersichtlich mit sämtlichen Informationen die Sie brauchen, wie z.B. Systeminformationen und Parametereinstellungen. Die drei Knöpfe im Display ermöglichen ihnen zwischen den drei Leistungseinstellungen auszuwählen: Economic, Standard und Heavy. Des weiteren befindet sich noch ein Knopf für den Schleichgang im Display. Die Auswahl der einzelnen Modi hängt vom jeweiligen Einsatz ab. Weitere Funktionen sind programmierbar.

AC MOTOR UND CONTROLLER

Der Motor besteht aus einem Stator mit einer Dreiphasenwicklung, einem Rotor mit Geschwindigkeitssensor und einem Thermalsensor.

AC Kontrolleinheit

Das Gehirn der **Pro5** Serie ist unsere AC Kontrolleinheit, bestehend aus einer Elektronikkarte und drei voneinader unabhängigen Power Modulen. Mit direkten Verbindungen zu den Fahrmotoren und dem Pumpenmotor und überwacht diese Kontrolleinheit folgende Funktionen:

- Anti-Roll Back und Anti-Roll Down mit einstellbaren Rampenhaltezeiten
- Regeneratives Bremsen
- Elektrisch unterstütztes Bremsen
- Einstellbares Static Return to Off (SRO)
- Fahrgeschwindigkeitsanpassung (beladen / unbeladen)
- Beschleunigung / Abbremsen und Reduktionskontrolle durch das Gaspedal
- Kontinuierliche Hubgeschwindigkeitskontrolle Pumpenmotorgeschwindigkeitsanpassung
- Batterieentladeanzeige mit einstellbaren Resetwerten
- Überhitzungsschutz für Motoren und Converter
- Minimale und maximale Stromlimitierung
- Diagnose und gespeicherte Fehlercodes
- Hauptstromabsicherung (Sicherung / Hauptschütz))
- Kontinuierliche Temperaturüberprüfung (Steuerung / Motor)
- Kompletter Schutz gegen offene Leitungen oder Kurzschluß

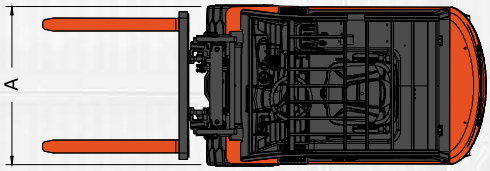

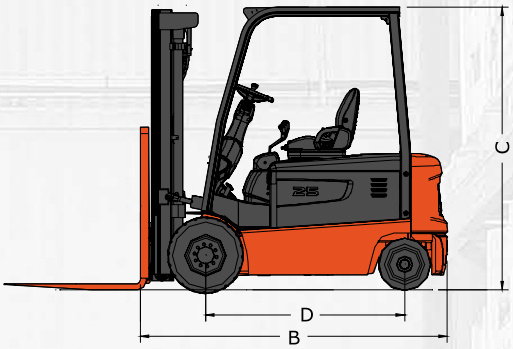

Optionen

● : Standard ○ : Optional

Optionen	B25X-5
Abschaltbare Ventile für Neigen und Heben	●
Finger Tip Control	○
SE Bereifung	●
Nichtkreidende Reifen	○
Deluxe Sitz - Vinyl	○
Deluxe Sitz mit Armlehne	○
Modular Kabine	○
Mono Pedal	○
Not - Aus - Schalter	○
Kühlhausausstattung	○
Schlüsseloser Startknopf	○
Lenkradknopf	○
Allgemeine Beleuchtung	○
Rückfahrlicht	○
Rückfahralarm	○
Rundumleuchte	○
Rückspiegel	○
Neigungsunterstützung	○
Intergrierter Seitenschieber	○
Integrierter Gabelversteller	○
Hydrospeicher	○

Spezifikationen

• 4-Rad Elektro Gegengewichtsstapler, Luftbereift

		Model	B22X-5	B25X-5	B30X-5	B35X-5
Tragkraft		kg	2,200	2,500	3,000	3,500
Lastschwerpunkt		mm	500	500	500	500
Gesamtbreite	(A)	mm	1,245	1,245	1,245	1,245
Gesamtlänge einschl. Gabelrücken	(B)	mm	2,360	2,360	2,505	2,600
Höhe über Fahrerschutzdach	(C)	mm	2,185	2,185	2,210	2,210
Radstand	(D)	mm	1,535	1,400	1,679	1,679
Fahrgeschwindigkeit, beladen		kg/h	16.0	16.0	16.0	16.0
Hubgeschwindigkeit, beladen		mm/sec	500	480	420	380
Fahrmotor		kw	10.0 x 2	10.0 x 2	10.0 x 2	10.0 x 2
Hydraulik Motor		kw	21.0	21.0	21.0	21.0
Batteriefachabmessungen	(L x B x H)	mm	1040 x 723 x 825		1040 x 868 x 825	
Spannung		V	80	80	80	80

PSC2603D0-GM(Oct.06)

Doosan Infracore

Head Office : 7-11, Hwasu-Dong, Dong-Gu, Incheon, Korea.
Tel : 82-32-211-5011 Fax : 82-32-211-5412
Seoul Office : 22nd floor, Doosan Tower Bldg, Euljiro 6-Ga, Jung-Gu Seoul, Korea.
Tel : 82-2-3398-8630 Fax : 82-2-3398-8619
Web site : http://iv.doosaninfracore.co.kr/eng

Händler

Printed in Belgium by Euro Print Belgique sprl, Frameries

Doosan Infracore
Gabelstapler

TECHNISCHE DATEN

4 -Rad Elektro Gabelstapler

2,200 bis 3,500 kg Tragkraft

PRO 5 SERIES

ac technology

B22X
B25X
B30X
B35X

2,200/2,500/3,000/3,500 kg Tragkraft

4 - Rad Elektro Gabelstapler 80V -AC

TECHNISCHE DATEN

KENNZEICHEN	1	Hersteller			DOOSAN	DOOSAN	DOOSAN	DOOSAN
	2	Model			B22X-5	B25X-5	B30X-5	B35X-5
	3	Tragkraft		Kg	22 00	2500	3000	3500
	4	Lastschwerpunkt		mm	500	500	500	500
	5	Antrieb			AC Batterie	AC Batterie	AC Batterie	AC Batterie
	6	Bedienung			Sitzlenkung	Sitzlenkung	Sitzlenkung	Sitzlenkung
	7	Bereifung	SE: SE		SE	SE	SE	SE
	8	Räder (x=Antrieb)			x 2 / 2	x 2 / 2	x 2 / 2	x 2 / 2
ABMESSUNGEN	9	Max. Hubhöhe	STD	mm	3230	3230	3230	3000
	10	Freihub		mm	140	140	140	140
	12	Gabelträger	ISO Klasse		II	II	III	III
	13	Gabeln	Länge x Breite x Stärke	mm	1050 x 100 x 40	1050 x 100 x 40	1050 x 125 x 45	1050 x 125 x 45
			Gabelabstand (Min x Max)	mm	200 x 1040	200 x 1040	200 x 1040	200 x 1040
	14	Mastneigung	vor / zurück	Grad	6/9	6/9	6/9	6/9
	15	Abmessungen	Gesamtlänge einschließlich Gabelrücken	mm	2360	2360	2505	2600
	16		Gesamtbreite	mm	1245	1245	1245	1245
	17		Masthöhe eingefahren	mm	2160	2160	2160	2160
	18		Masthöhe, ausgefahren	mm	4480	4480	4480	4265
	19		Höhe über Schutzdach	mm	2185	2185	2210	2210
	20		Sitzhöhe	mm	1070	1070	1070	1070
	21	Wenderadius		mm	1980	1980	2100	2180
	22	Vorbaumaß		mm	500	500	508	508
	23	Arbeitsgangbreite 1000 x 1200 quer / 800 x 1200 längs		mm	3680 / 3880	3680 / 3880	3808 / 4008	3888 / 4088
LEISTUNG	24	Fahrgeschwindigkeit	beladen / unbeladen	km/h	16.0 / 16.0	16.0 / 16.0	16.0 / 16.0	16.0 / 16.0
	25	Hubgeschwindigkeit	beladen / unbeladen	m/s	0,50 / 0,55	0,48 / 0,55	0,42 / 0,55	0,38 /0,55
	26	Senkgeschwindigkeit	beladen / unbeladen	m/s	0,49 / 0,46	0,49 / 0,46	0,49 / 0,46	0,50 / 0,46
	28	Max. Zugkraft	beladen / unbeladen	N	19550 / 19050	19550 / 19000	19220 / 18800	17010 / 16850
	30	Max. Steigfähigkeit	beladen / unbeladen	%	27 / 41	24 / 39	24 / 31	19 / 31
GEWICHT	32	Eigengewicht	einschließlich Batterie	kg	4588	4755	5282	5630
	33	Achslast beladen	vorne / hinten	kg	6001 / 787	6353 / 902	7312 / 970	8056 / 1074
	34	Achslast unbeladen	vorne / hinten	kg	2371 / 2217	2224 / 2531	2511 / 2771	2455 / 3175
FAHRWERK	35	Reifen	Anzahl		2/2	2/2	2/2	2/2
	36		Größe, vorne		23 x 10-12	23 x 10-12	23 x 10-12	23 x 10-12
	37		Größe, hinten		18 x 7-8	18 x 7-8	18 x 7-8	18 x 7-8
	38	Radstand	y	mm	1535	1535	1679	1679
	39	Spurweite	vorne	mm	998	998	998	998
			hinten	mm	998	998	998	998
	40	Bodenfreiheit	an tiefster Stelle	mm	130	130	130	130
	41	Bremsen	Mitte Radstand	mm	140	140	140	140
	42		Betriebsbremse		Fuß / Hydraulisch	Fuß / Hydraulisch	Fuß / Hydraulisch	Fuß / Hydraulisch
	43		Parkbremse		Hand / mechanisch	Hand / mechanisch	Hand / mechanisch	Hand / mechanisch
ANTRIEB	45	Batterie	Typ		DIN43536A	DIN43536A	DIN43536A	DIN43536A
			Kapazität	V/AH	80 / 500	80 / 500	80 / 600	80 / 600
			Batteriefachabmessungen(LxBxH)	mm	1040 x 723 x 825		1040 x 868 x 825	
			Gewicht	kg	1560	1560	1870	1870
	47	Elektromotoren	Fahrmotor	kW	10 x 2	10 x 2	10 x 2	10 x 2
	48		Hydraulikmotor	kW	21.0	21.0	21.0	21.0
	54	Controller	Antrieb und Hydraulik		MOSFET Inverter	MOSFET Inverter	MOSFET Inverter	MOSFET Inverter
	57	Arbeitsdruck	System	bar	166	193	207	235
			Anbaugeräte	bar	155	155	155	155

ABMESSUNGEN

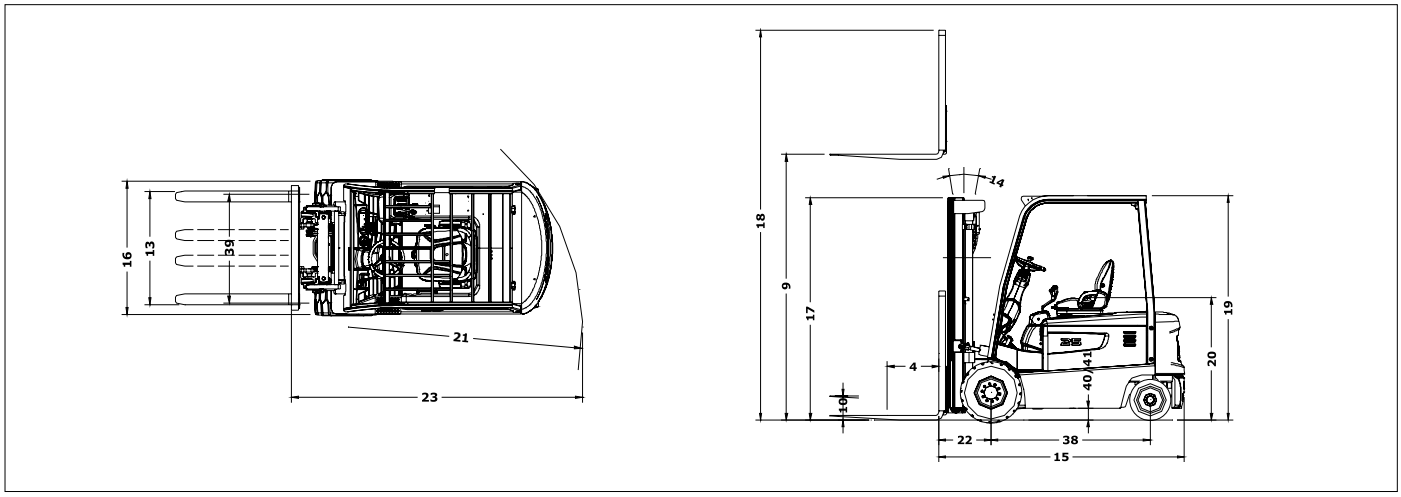

HUBGERÜSTTABELLE UND TRAGFÄHIGKEIT

Mast	Max. Hubhöhe	Ganz eingefahren	Ganz ausgefahren	Freihub	Tragfähigkeiten								
					B22X-5			B25X-5			B30X-5		
			Mit Schutzgitter	Mit Schutzgitter	Neigung		LSP500	Neigung		LSP500	Neigung		LSP500
					vor	zurück	mm	vor	zurück	mm	vor	zurück	mm
	mm	mm	mm	mm	Grad	Grad	kg	Grad	Grad	kg	Grad	Grad	kg
STD	2030	1560	3280	147	6	9	2200	6	9	2500	6	9	3000
	2580	1835	3830	147	6	9	2200	6	9	2500	6	9	3000
	2950	2020	4200	147	6	9	2200	6	9	2500	6	9	3000
	3230	2160	4480	147	6	9	2200	6	9	2500	6	9	3000
	3500	2410	4755	147	6	9	2200	6	9	2500	6	9	3000
	3800	2560	5055	147	6	9	2200	6	9	2500	6	9	3000
	3950	2635	5205	147	6	9	2200	6	9	2500	6	9	3000
	4350	2835	5605	147	6	9	2200	6	9	2450	6	9	3000
	4960	3135	6205	147	6	9	2150	6	9	2350	6	9	2900
FF	2580	1835	3830	630	6	9	2200	6	9	2500	6	9	3000
	2950	2020	4200	815	6	9	2200	6	9	2500	6	9	3000
	3230	2160	4480	955	6	9	2200	6	9	2500	6	9	3000
	3600	2410	4855	1205	6	9	2200	6	9	2500	6	9	3000
FFT	3900	1885	5155	680	6	9	2200	6	9	2500	6	9	3000
	4290	2020	5560	815	6	9	2200	6	9	2450	6	9	3000
	4730	2160	5980	955	6	9	2200	6	9	2350	6	9	2950
	5560	2510	6805	1305	6	5	2050	6	5	2200	6	5	2750
	6010	2660	7255	1455	6	5	2000	6	5	2150	6	5	2700

Mast	Max. Hubhöhe	Ganz eingefahren	Ganz ausgefahren	Freihub	Tragfähigkeiten		
					B35X-5		
			Mit Schutzgitter	Mit Schutzgitter	Neigung		LSP500
					vor	zurück	mm
	mm	mm	mm	mm	Grad	Grad	kg
STD	1800	1560	3050	152	6	9	3500
	2350	1835	3600	152	6	9	3500
	2720	2020	3970	152	6	9	3500
	3000	2160	4250	152	6	9	3500
	3495	2410	4750	152	6	9	3500
	3655	2560	4905	152	6	9	3500
	3805	2635	5055	152	6	9	3500
	4205	2835	5455	152	6	9	3400
	4805	3135	6055	152	6	9	3250
FF	2350	1835	3600	635	6	9	3500
	2720	2020	3970	820	6	9	3500
	3000	2160	4250	960	6	9	3500
	3495	2410	4745	1210	6	9	3500
FFT	3555	1885	4805	685	6	9	3500
	3960	2020	5210	820	6	9	3400
	4380	2160	5630	960	6	9	3300
	4820	2330	6070	1130	6	5	3175
	5205	2510	6455	1310	6	5	3100

TECHNISCHE INFORMATIONEN

● Standard Aussattung

- 80V Kontrollsystem
- 3 Phasen AC Antriebsmotor und Hydraulikmotor
- Vollhydraulisches Lenksystem mit Ladesensorsystem
- LED und LCD Display
- Möglichkeit der Selbstdiagnose und Programmierung
- Drei Leistungsstufen (Schnell-, Standard-, Sparmodus)
- Kriechgang für die Fahrgeschwindigkeit
- Doosans Sicherheitssystem(OSS)
- zweifach wirkende Parkbremse
- ölgekühlte Lamellenbremse
- Verstellbare Lenksäulenstellen (Neigung)
- Sitz mit Sitzkontaktschalter und Gurtschalter
- 2 Arbeitscheinwerfer
- ACT (Aktives Kontrollsystem)
- neuentwickeltes Schutzdach
- Lenkwinkelsensor mit Stabilitätskontrolle
- Anti roll back & roll down
- 3 unterschiedliche Bremsmöglichkeiten, (Gaswegnahme, Bremspedal, und Gangumschaltung)
- Not - Aus Schalter
- abschaltebares Hub - und Neige - Hydraulikventil

● Mast

Hubmast der Doosan Gabelstapler;

- STD : 2.0m ~ 5.0m für viele Einsatzbereiche.
- FF Vollfreihub : 2.6m ~ 3.6m ; optimal für Container
- FFT Triplex : 3.9m ~ 6.0m ; optimal zum Lagern in großen Höhen

Alle Masten mit Hakenaufhängung ausgelegt für harte und lange Einsätze Der Primärzylinder ist mit Ventilen so ausgelegt, dass die Geräusche so gering wie möglich gehalten werden.

● Gabelträger

Der Gabelträger der B25X-5 Serie ist ausgestattet mit Hakenaufhängung und ISO Klasse II und III.

● AC Technologie

Unsere innovative AC Technologie bei Fahr/-und Hydraulikmotor arbeitet ohne Kohlebürsten, dadurch verringern sich die Wartungs/-und Arbeitskosten.
Der Controller überwacht einmal die Daten des normalen Arbeitseinsatzes und sammelt eventuelle auf der anderen Seite die Fehlermeldungen. Dadurch ist es möglich, Probleme schnell und einfach zu erkennen und zu beheben. Die Kombination aus LED und LCD im Instrumenten Display, versorgt den Fahrer mit allen wichtigen Informationen, wie Batterieleistung, Fahrgeschwindigkeit usw. und gibt gleichzeitig die Möglichkeit, die Fahreinstellungen selbst zu verändern.

● ACT(Aktives Kontrollsystem)

Dieses innovative System beinhaltet wichtige Vorteile:

a) Aktive Temperaturüberwachung: Das System schaltet bei Überhitzung das Gerät ab, um Schäden zu vermeiden
b) Aktive Leistungsüberwachung: Änderungsmöglichkeiten für die Leistungskriterien während des Arbeitseinsatzes.
c) Aktive Energieüberwachung: durch permanente Überwachung der Energieversorgung kann die Baterieversorgung bis zu 80% verlängert werden.
d) Aktive Parameterüberwachung: dauernde Überwachung der wichtigsten Parameter bieten dem Fahrer einen besseren Komfort und permanente Kontrolle.

● Leistungseinstellung durch den Fahrer

Der Fahrer hat die Möglichkeit, für jeden Einsatz die richtige Einstellung vorzunehmen.

a) H - Mode : Hohe Leistung
b) S - Mode : normale Leistung
c) E - Mode : Sparmodus
d) Kriechgang : reduzierte Fahrgeschwindigkeit auf 2,5 Km/h

● ITC

Das Gehirn der Pro 5 Serie ist unsere Kontrolleinheit, bestehend aus einer Elektronikkarte und voneinander unabhängige Power Module. Mit direkten Verbindungen zu den Fahrmotoren und dem Pumpenmotor überwacht diese Kontrolleinheit folgende Funktionen:

a) Beschleunigung / Abbremsen durch das Beschleunigungspedal
b) Kompletter Schutz gegen offene Leitungen oder Kurzschluß
c) Kontinuierliche Temperaturüberprüfung (Steuerung / Motor)

● Doppelte Antriebsachse und Bremse

Doosan hat eine neue doppelte Antriebsachse mit integriertem Lüfter entwickelt. Lager und Antriebswellen laufen im Achsöl und haben dadurch eine lange Lebensdauer. Die Leistung und das Drehmoment werden geräuschlos auf die Achsen übertragen. Die doppelte Antriebsachse beinhaltet die ölgekühlte Lamellenbremse.

● Lenkung

Eine Pumpe, für Hydraulik und Lenkung, sorgt für optimales Arbeiten auf kleinstem Raum, keine seperate Lenkungspumpe oder einen Lenkungsmotor. Ein Lenkwinkelsensor gibt die Informationen zur Logic Karte, um die Fahrgeschwindigkeit während des Lenkvorgangs zu beschränken und zeigt dem Fahrer im LCD Display den Lenkeinschlag an.

● Fahrerplatz

Der Fahrerplatz ist für maximalen Fahrerkomfort und hohe Produktivität, auch bei langen Einsätzen, konzipiert. Die rutschsichere Bodenmatte reduziert Vibrationen um den Fahrerkomfort weiterhin zu verbessern. Der geräumige Fußraum ist ebenfalls frei von störenden Bauteilen. Die geringen Fußkräfte sorgen für ermüdungsfreies Arbeiten.

● Optionen

- Nichtkreidende Reifen
- Kabine
- Mono Pedal
- Finger Tip
- Integrierter Seitenschieber oder Gabelversteller
- Kühlhauspaket
- Allgemeine Beleuchtung
- Rückfahrlicht
- Rückfahralarm
- Rundumleuchte
- Rückspiegel

DOOSAN Doosan Infracore
Gabelstapler

Seoul Office : 22nd floor, Doosan Tower Bldg, Euljiro 6-Ga, Jung-Gu, Seoul, Korea.
Tel : 82-2-3398-8630 Fax : 82-2-3398-8619
Web site : http://iv.doosaninfracore.co.kr/eng